# AMV-400 4チャンネル マルチビューワ 仕様書

## 1.機能・定格

| | |
|---|---|
| ■映像入力 | AHD, HD-TVI, HD-CVI, NTSC方式 混在可<br>75Ω終端<br>4系統(ループ スルー付) BNC端子 |
| ■フォーマット設定 | チャンネルごとに設定<br>AHD 1920×1080(30p) / 1280×720(30p)<br>HD-TVI 1920×1080(30p) / 1280×720(30p)<br>HD-CVI 1920×1080(30p) / 1280×720(30p)<br>NTSC |
| ■アスペクト比 | NTSC入力時 4:3/FULL |
| ■映像出力 | DVI-D方式 1系統 ネジ#4-40UNC<br>1920×1080(59.94p) |
| ■映像出力表示 | フロントボタンにて選択<br>単画面/2分割/4分割/自動切換え |
| ■単画面 | 1～4チャンネル |
| ■分割画面 | 4分割/2分割(メニューにて選択)<br>4分割チャンネル位置固定<br>2分割チャンネル左右配置可<br>(同じチャンネルは不可) |
| ■自動切換え画面 | 単画面1→2→3→4→分割画面→1→…<br>各画面0～99(秒)設定可 0(秒)はスキップ |
| ■RS-232C | D-sub9ピン(オス) ネジ#4-40UNC<br>RXD,TXD,COMMON |
| ■RS-485 | 6極4芯モジュラー ジャック(RJ-11)×2<br>Half Duplex |
| ■制御信号入出力 | D-sub15ピン(メス)コネクター×1<br>メニューにてアラーム/リモートを選択<br>パルス幅:100msec.以上<br>パルス間隔:200msec.以上 |
| ●アラーム入力 | 4系統(1～4チャンネル)<br>無電圧メイク/ブレイク接点(TTLレベル) |
| ●リモート入力 | 7系統(単画面1～4,分割画面,自動,30秒補正)<br>無電圧メイク接点(TTLレベル) |
| ●アラーム出力 | 1系統<br>オープン コレクタ(DC12V 100mA 以下)<br>アラーム動作時に信号出力<br>ビデオ ロス時に信号出力/出力しない |
| ■ボタン ロック | 各単画面/分割画面/自動切換えの表示を<br>ロックし、ボタン操作を禁止する |
| ■アラーム機能 | |
| ●動作モード | INTERNAL/EXTERNAL |
| ●検出点 | MAKE/BREAK |
| ●保持時間 | 3～999秒(INTERNAL時のみ) |
| ●アラーム表示 | 1～4信号入力時、画面は1～4単画面に切換え<br>画面上部に"ALARM"点滅表示/非表示 |
| ●リターン モード | アラーム前の画面に戻る/そのまま |
| ■ビデオ ロス機能 | |
| ●検出 | 映像無入力の検出/非検出 |
| ●ロス表示 | 画面上部に"LOSS"表示/非表示 |
| ●信号出力 | アラーム信号出力する/出力しない |

| | |
|---|---|
| ■日時表示 | |
| ●表示位置 | 画面中央上部固定 |
| ●表示範囲 | 年月日時分秒の組合せ8種類 |
| ●30秒補正 | メニュー/フロントボタン/制御信号端子より可 |
| ●表示 | 表示/非表示 |
| ●バックアップ期間 | 電源OFF後 約1ヶ月 |
| ●時計精度 | 月差30秒以内 |
| ■タイトル挿入 | |
| ●挿入位置 | 単画面:移動可(チャンネルごと)<br>分割画面:各チャンネル映像の中央下部固定 |
| ●文字数 | 各チャンネル10文字まで |
| ●文字サイズ | 46×46/30×30(単画面/分割画面ごとに設定) |
| ●フォント | ゴシック体類似 |
| ●表示 | 表示/非表示(単画面/分割画面ごとに設定) |
| ●メニュー入力 | 英数字,カタカナ,記号 |
| ●専用ソフト入力 | 漢字,ひらがな,特殊文字 |
| ■文字位置微調整 | 日時,タイトル,メニュー 左右/上下 各16段階 |
| ■分割画面境界線 | 白/グレィ/黒/無し |
| ■電源立上げ時設定 | 各単画面/分割画面/自動切換え |
| ■オート･ゲイン･コントロール | チャンネルごとに設定 ON/OFF |
| ■RS-232C通信の設定 | データレート 2400/4800/9600/19200/38400(bps)<br>パリティ ODD/EVEN/NONE<br>ストップ ビット 1(固定) データ長 8(固定) |
| ■RS-485通信の設定 | スレーブ アドレス 00～31 一斉送信可 |
| ■映像レベル調整 | チャンネルごとに調節可<br>明るさ 128段階 コントラスト 128段階<br>シャープネス 32段階 色相 252段階<br>彩度 128段階 |
| ■電源 | AC100V±10% 50/60Hz |
| ■消費電力 | 約7.5W |
| ■動作保証温湿度 | 0～40℃ RH20～90% (ただし結露なきこと) |
| ■保存温度 | -20～60℃ RH70%以下(50℃以下 RH90%以下) |
| ■外形寸法 | 210(W)×225(D)×44(H)(mm) ※項目2参照<br>(ゴム足,突起部は除く) |
| ■AC入力ケーブル長 | 約1.7(m) |
| ■質量 | 約1.5(kg) |
| ■色 | |
| ●筐体 | アイボリィ (底面,背面は除く)<br>(日塗工:J22-85B相当)(マンセル:2.5Y8.5/1相当) |
| ●ボタン | グレィ(日塗工:JN-60相当)(マンセル:N6相当) |
| ●筐体文字 | ダーク グレィ(日塗工:JN-30相当)(マンセル:N3相当) |
| ■付属品 | 取扱説明書 |
| ■別売品 | ラック マウント金具(JIS/EIA)<br>リモートコントローラー RMC-400 |

## 2.外観図

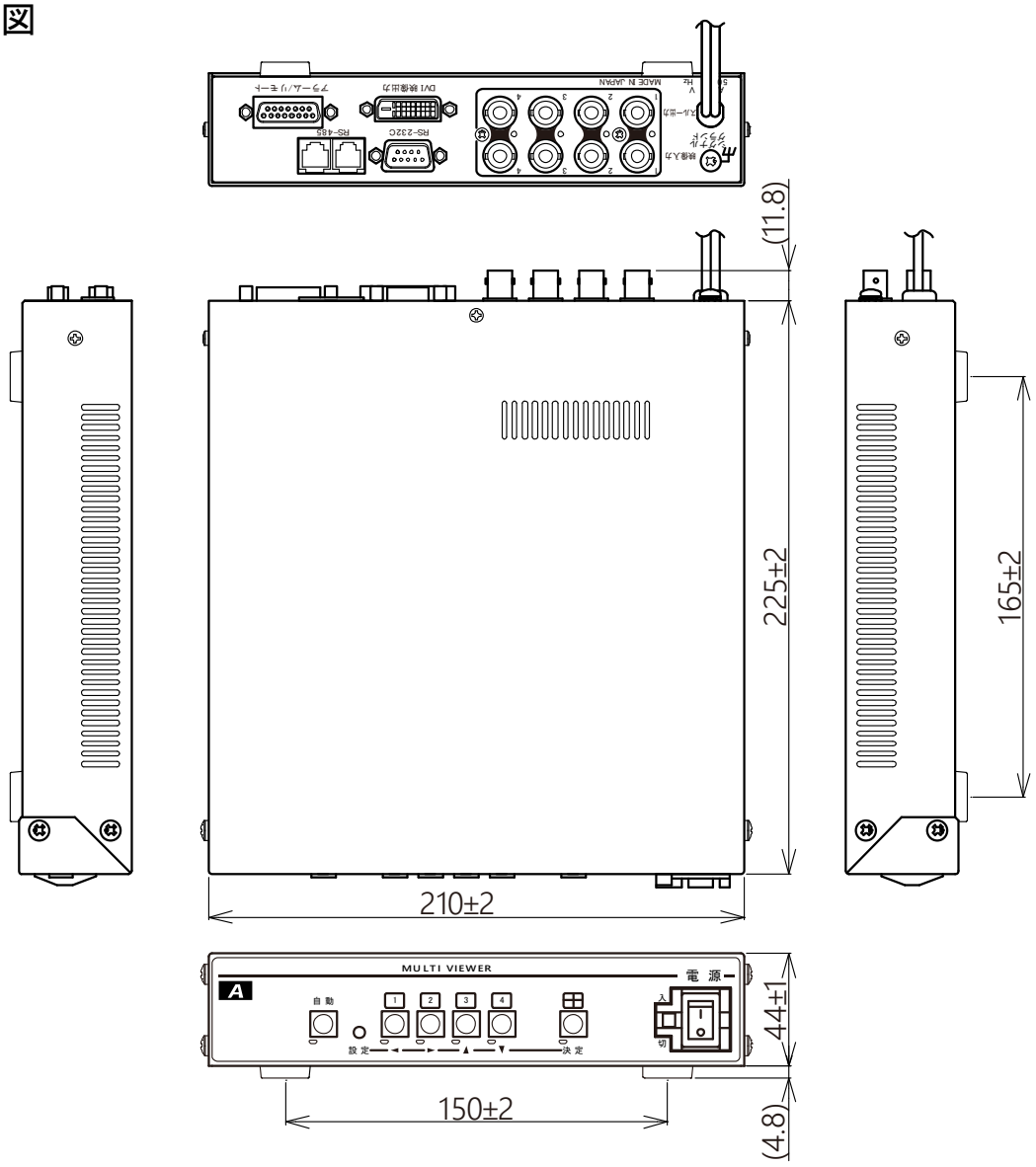


## 3.制御信号入出力

※アラーム/リモートはメニューにて設定します。

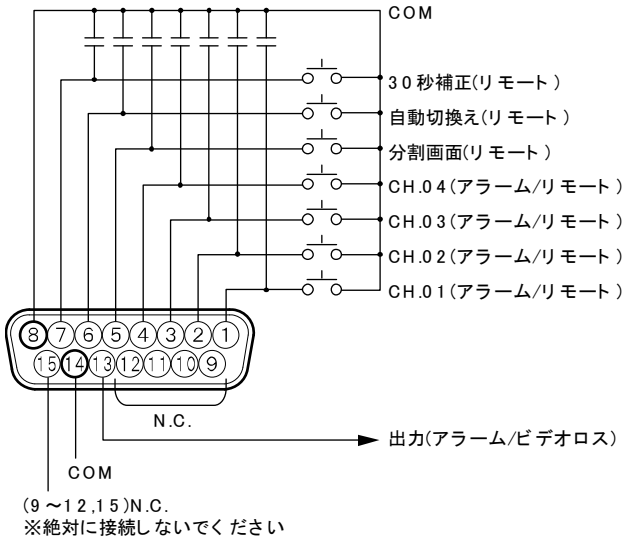


※本仕様書記載の内容につきましては、改良その他の理由によりお断りなく変更する場合があります。