D-subコネクター/端子台変換器　DTC-P25　仕様書

株式会社　アルテックス
2015.04.28 現在

1.概　要

DTC-P25は、D-subコネクター25ピンを端子台に変換する機器です。

2.構　成

①本体(DTC-P25)……1

②取扱説明書……1

3.入出力部

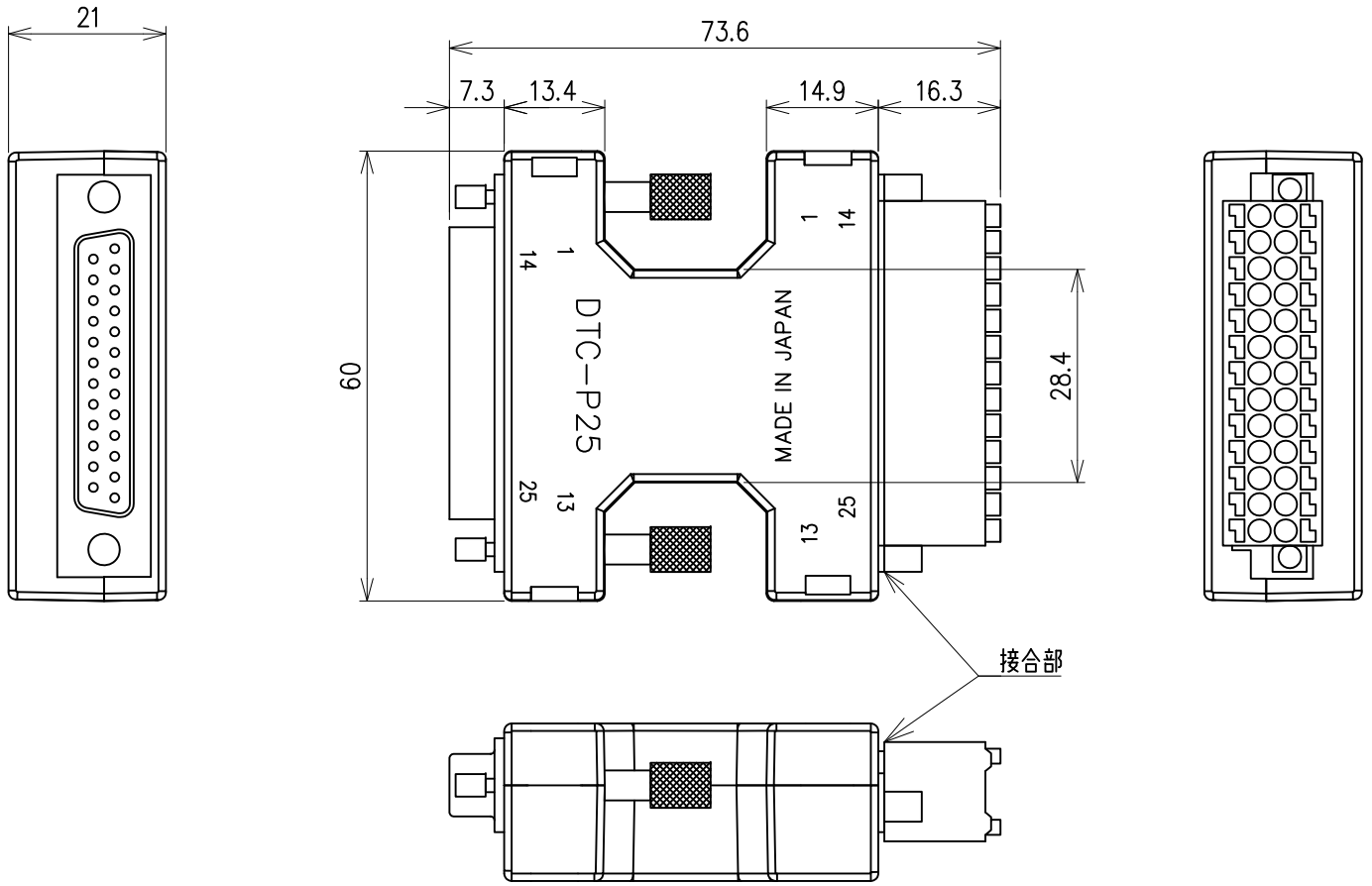
No	項　目	仕　様	備　考
1	D-sub コネクター	25 ピン　オス 勘合固定ネジ	インチネジ#4-40UNC
2	端子台	25 ピン　プッシュ式 線材太さ 0.2～1.5mm²	3.5mm ピッチ

4.定格

No.	項　目	規　格	備　考
1	外形寸法	60(W)×73.6(D)×21(H)mm	コネクター，端子台を含む D# 4151201
2	質量	約 60g	
3	筐体色	色ナンバー920100	黒色（ABS 樹脂）
4	使用環境		
	①動作保証温度範囲	0～40℃	
	②動作保証湿度範囲	RH20～90%	但し、結露無きこと
	③保存温度	-10～60℃	RH70%以下 （但し、50℃以下は RH90%以下とする）

※本仕様書記載の内容につきましては、改良その他の理由によりお断りなく変更する場合がございます。

Dimensions in mm(not to scale)



出図
2015.04.28
㈱アルテックス
技術部

金属プレス加工品普通寸法公差																	
打抜きの普通寸法許容差	B 級	曲げ及び絞りの普通寸法許容差	B 級	⑥				DES'D	CH'D	APP'D	SCALE	MATERIAL		TREATMENT	
6 以下	±0.1	6 以下	±0.3	⑤				木本	永田		1/1				
6 を超え 30 〃	±0.2	6 を超え 30 〃	±0.5	④				2015.04.28	2015.04.28			TITLE	DTC-P25 外観図		
30 〃 120 〃	±0.3	30 〃 120 〃	±0.8	③				株式会社アルテックス							
120 〃 400 〃	±0.5	120 〃 400 〃	±1.2	②				Artics Co.,Ltd CAD Dept							
400 〃 1000 〃	±0.8	400 〃 1000 〃	±2	①								DRAW. NO.	M	4	1	5	1	2	0	1	
				MARK	REVISIONS	DATE	CH'D										