ASC－100　アナログHD映像コンバーター　仕様書

1.機能・性能・定格

■映像入力	BNC端子　1系統　ループスルー付 75Ω終端ON/OFF
●方式	AHD / HD-TVI / NTSC方式
●性能	1920×1080(30p) / 1280×720(30p) / 720×480(59.94i)
■映像出力	
●DVI出力	DVI-Dコネクター　1系統 1920×1080(59.94p)
●NTSC出力	BNC端子　1系統 1.0Vp-p　75Ω　720×480(59.94i)
●分配出力	BNC端子　2分配 映像入力方式に準ずる
■設定項目	背面ディップスイッチにて設定
●映像入力終端	75Ω終端ON/OFF
●フォーマット	AHD/HD-TVI NTSCは自動認識
●映像出力表示	ノーマル/フル/一部カット ※項目2参照

■電源	AC100V±10%　50/60Hz
■消費電力	約6W
■使用温湿度	0～40℃　RH20～90% （ただし結露なきこと）
■保存温湿度	-20～60℃　RH70%以下 （ただし50℃以下はRH90%以下とし、結露なきこと）
■外形寸法	※項目3参照 210(W)×225(D)×44(H)(mm) （ゴム足,突起部は除く）
■AC入力ケーブル長	約1.7m
■質量	約1.5kg
■色	
●筐体	アイボリィ（底面,背面は除く） （日塗工：A22-85B相当） （マンセル：2.5Y8.5/1相当）
●前面部 文字	ダーク グレィ（日塗工：AN-40相当） （マンセル：N4相当）
●背面部 文字	黒（日塗工：AN-10相当） （マンセル：N1相当）
■付属品	取扱説明書
■別売品	ラック マウント金具(JIS/EIA)

2.映像出力表示

映像入力と映像出力でアスペクト比が異なるときは、背面スイッチ 1～4 の組み合わせで表示を設定します。

AHD(16:9)→NTSC(4:3)	NTSC(4:3)→DVI-D(16:9)
□ノーマル表示 1,3 の組合せ 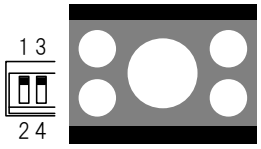 ※映像サイズ：720×360(画面上下黒表示)	□ノーマル表示 1,3 の組合せ 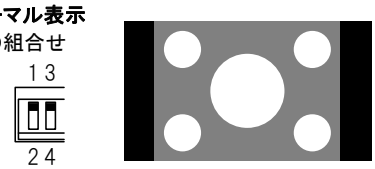 ※映像サイズ：1280×1080(画面左右黒表示)
□フル表示 2,3 の組合せ 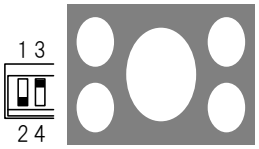 ※映像サイズ：720×480 ※映像入力が 4:3 のときは、フル表示で使用してください。	□フル表示 2,3 の組合せ 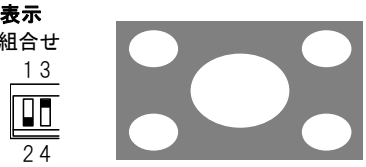 ※映像サイズ：1920×1080
□左右カット表示 4 に設定する ※映像サイズ：720×480 ※スイッチ 1/2 はどちらでも可	□上下カット表示 4 に設定する ※映像サイズ：1920×1080 ※スイッチ 1/2 はどちらでも可

3.外観図

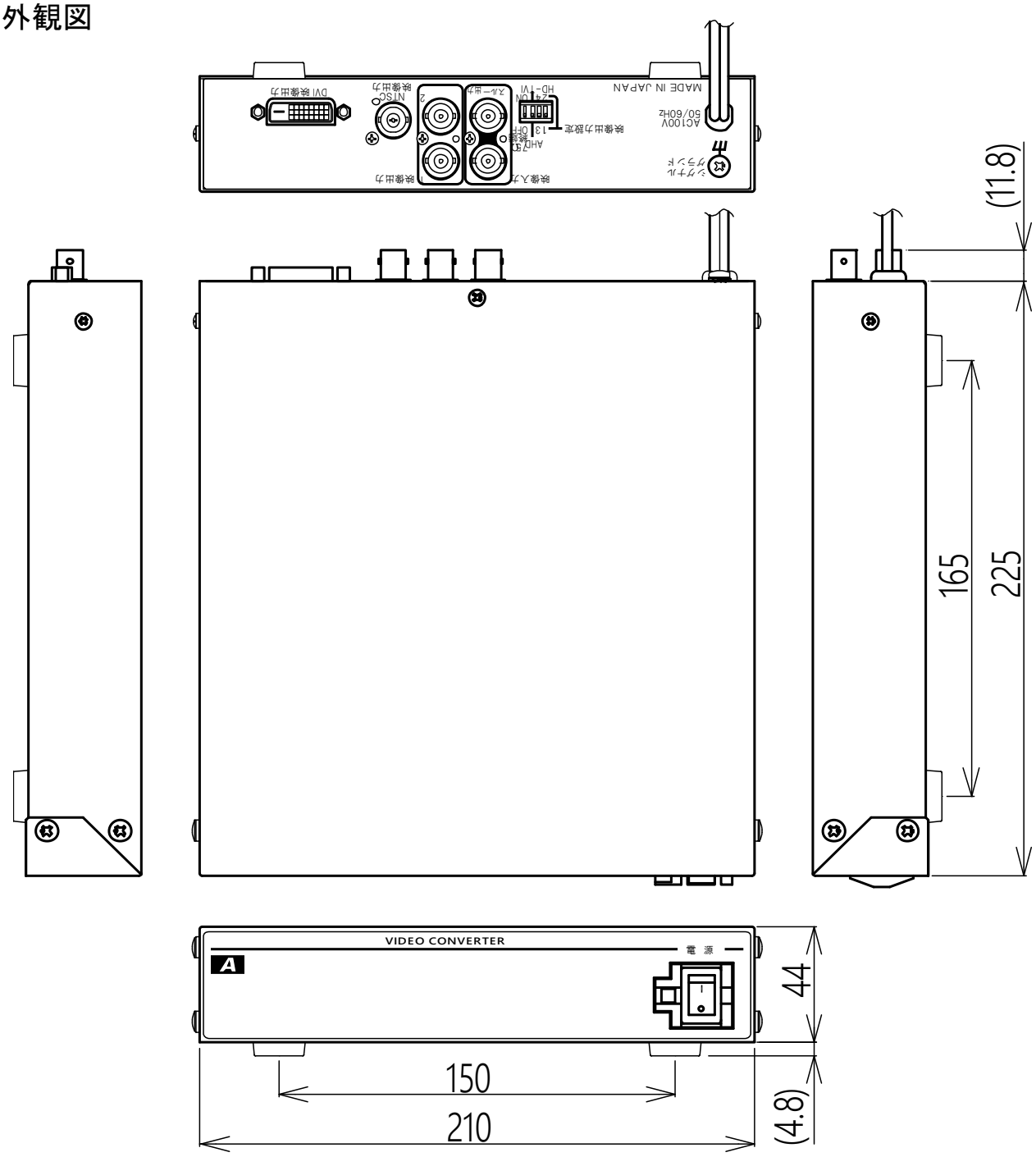

※本仕様書記載の内容につきましては、改良その他の理由によりお断りなく変更する場合があります。