Dimensions in mm(not to scale)

L金具　×2個

MATERIAL	TREATMENT
SPCC t=2.0	サテン地焼付塗装 日塗工J22-85B相当(アイボリー)

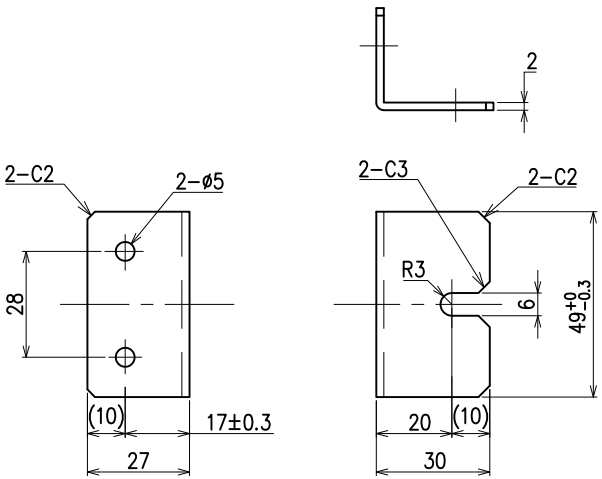

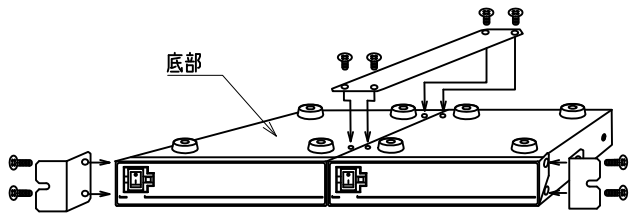

取付イメージ

連結金具　×1枚

MATERIAL	TREATMENT
SPCC t=1.2	三価クロメート メッキ

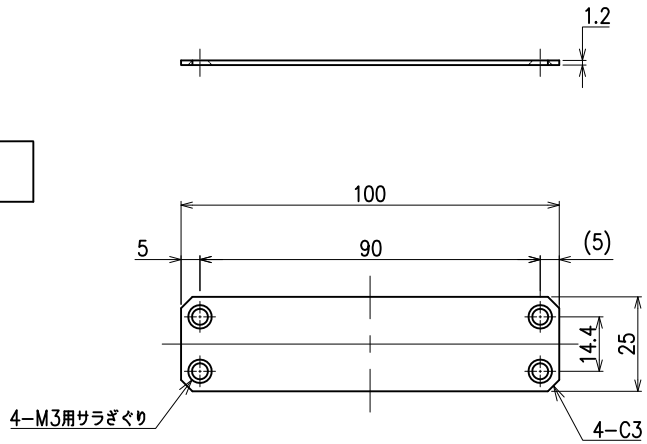

連結金具用ビス　×4個

出図
2019. 10. 28
㈱アルテックス
技術部

MARK	REVISIONS	DATE	CH'D
6			
5			
4			
3			
2			
1			

DES'D	CH'D	APP'D	SCALE
			1/2

株式会社アルテックス
Artics Co.,Ltd CAD Dept

MATERIAL
TREATMENT
TITLE RMI-J1-212(JIS)
DRAW. NO.